第33回　上越9人制バレーボール選手権大会　　女子　結果表

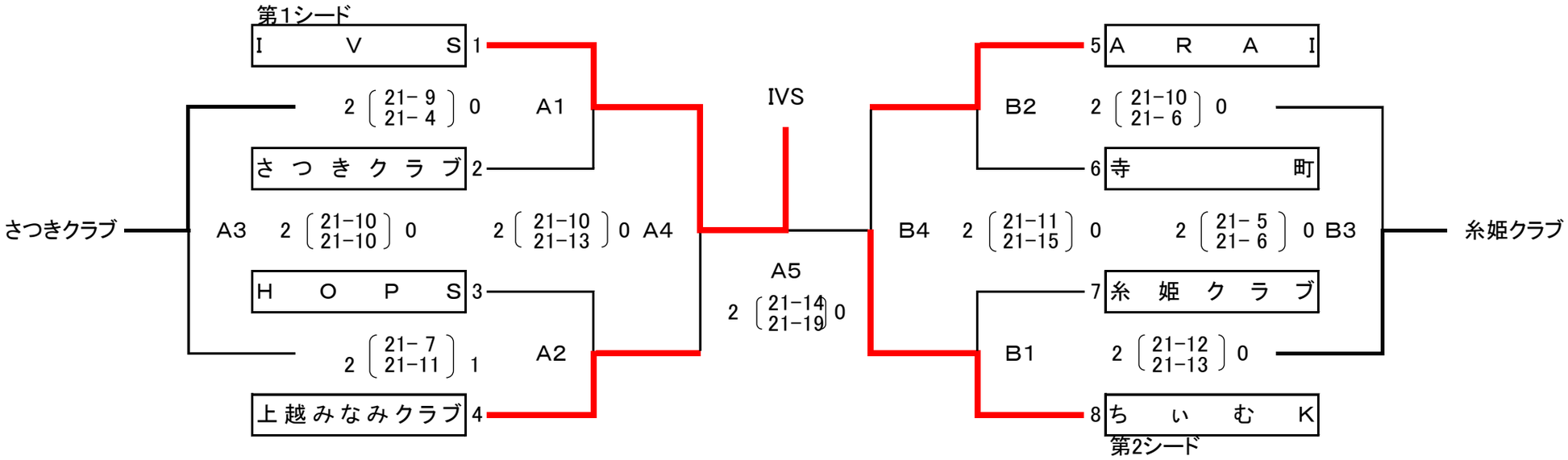

第1位	IVS
第2位	ちぃむK
第3位	上越みなみクラブ
第3位	ARAI